やまゆり杯・小田急旗争奪
第38回神奈川県家庭婦人バレーボール大会
平塚地区第二次予選会 成績結果

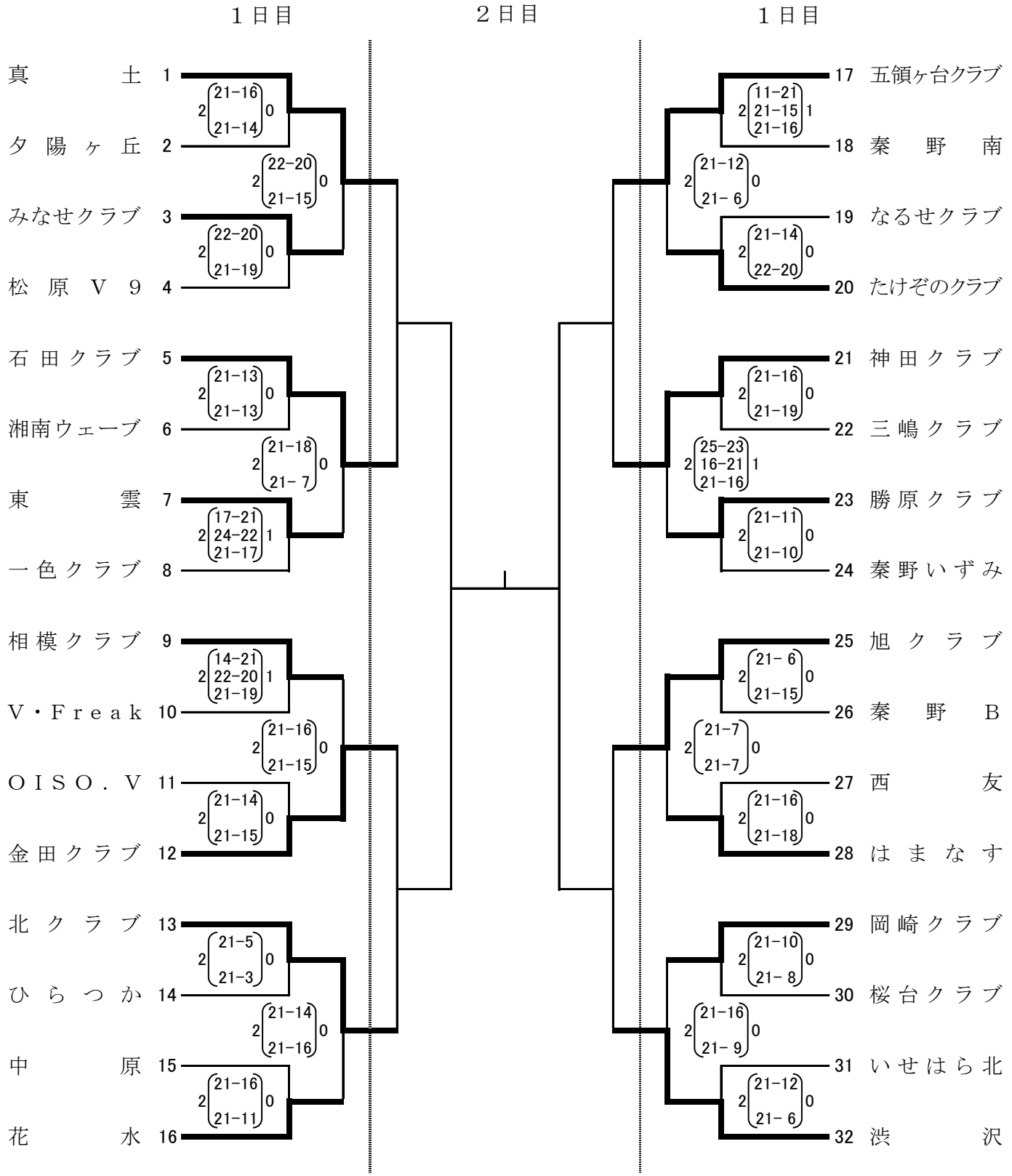

二次予選　1日目　　2013年12月15日（日）　ひらつかサンライフアリーナ

二次予選　2日目決勝大会　　2014年 1月19日（日）　平塚総合体育館