第45回 全国ママさんバレーボール大会
神奈川県予選会

成績結果
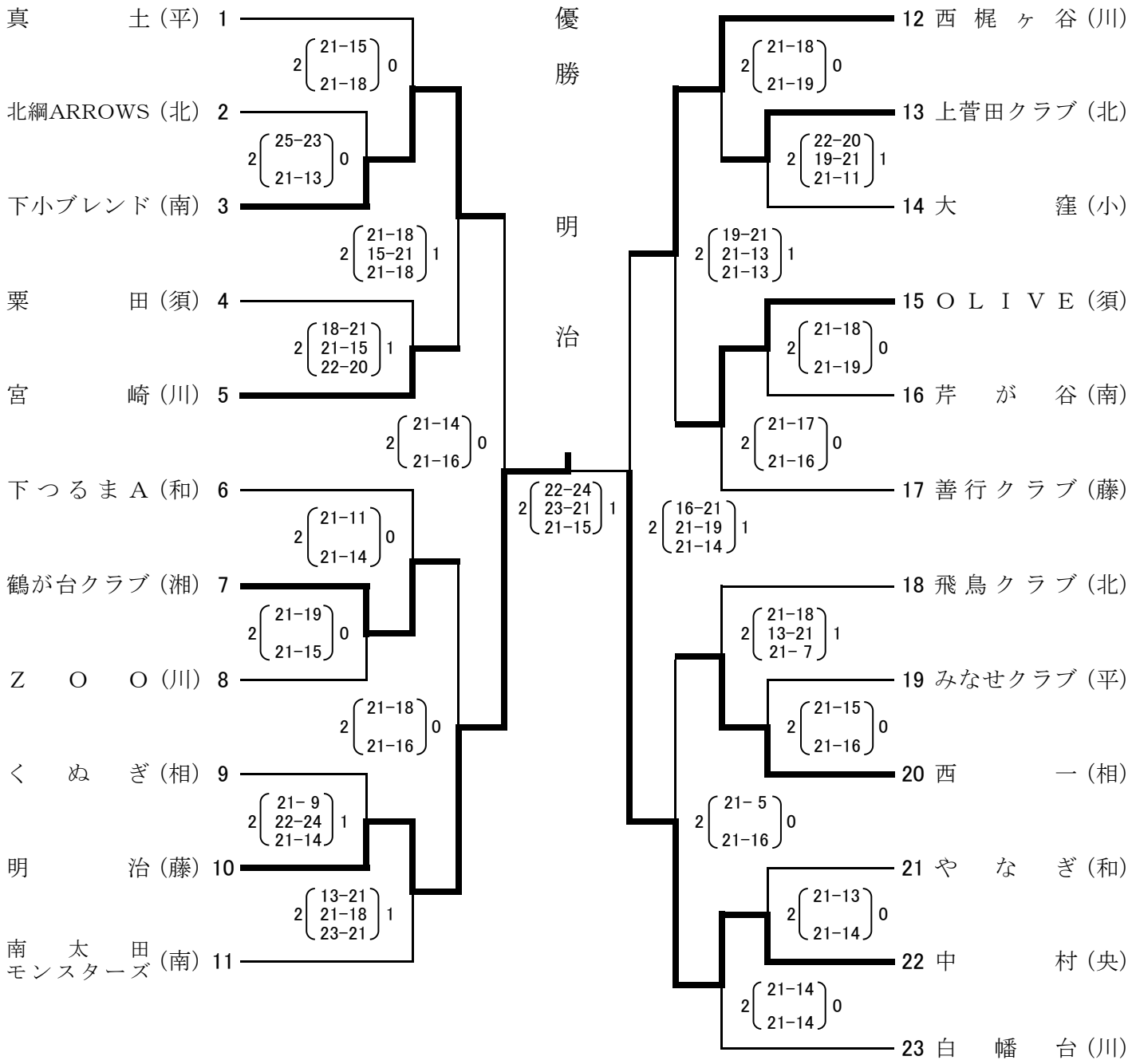
期 日　平成26年5月31日(土)
会 場　寒川総合体育館