平成２８年度
関東ママさんバレーボール大会
県央地区予選会　成績結果

平成２８年６月２６日（日）
参　　加　　１９チーム

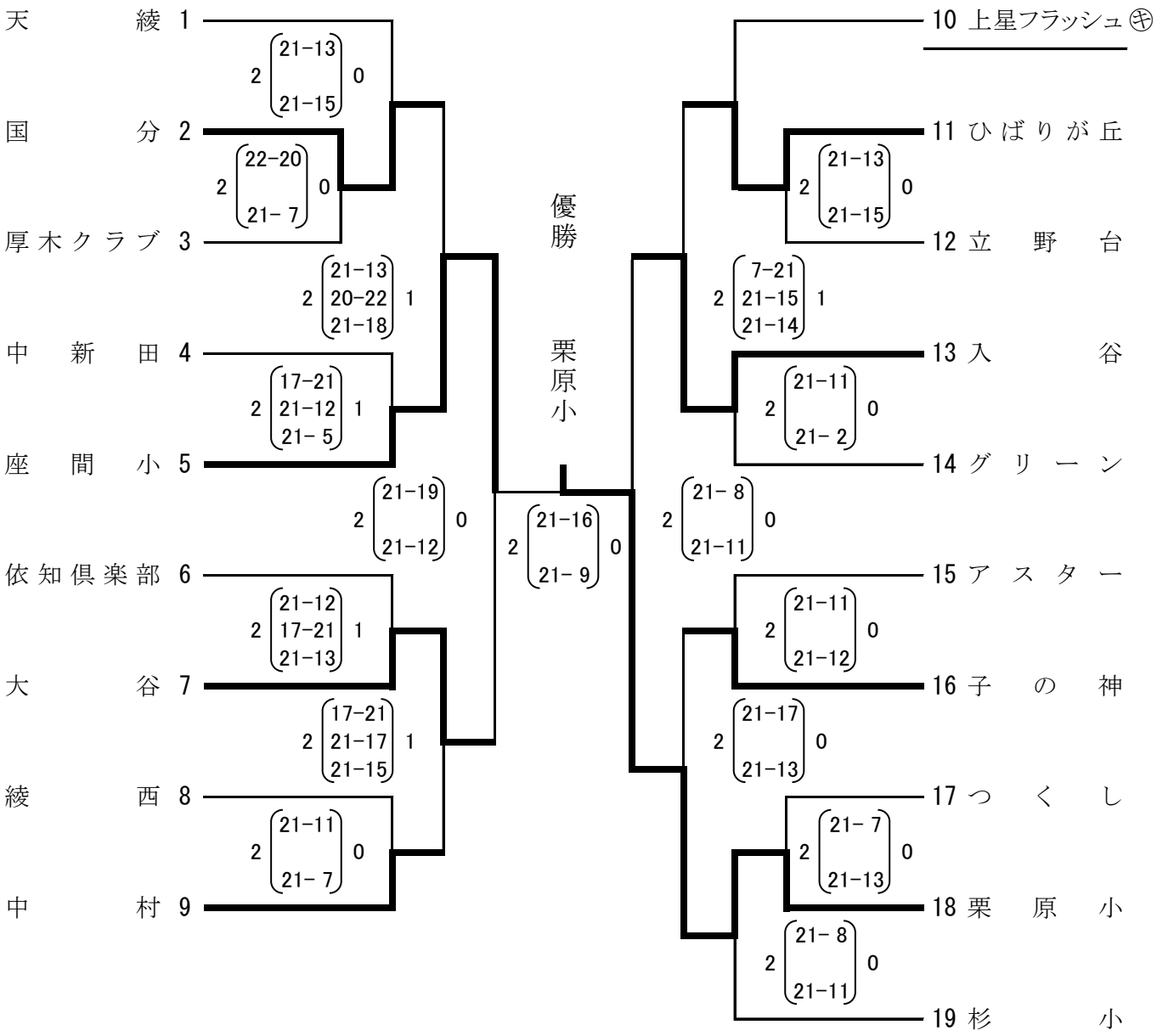

【会場】　1～ 9　　日立オートモティブシステムズ(株)体育館
　　10～19　　南毛利スポーツセンター