やまゆり杯 ・ 小田急旗争奪
第42回 神奈川県家庭婦人バレーボール大会
県央地区第二次予選会　成績結果

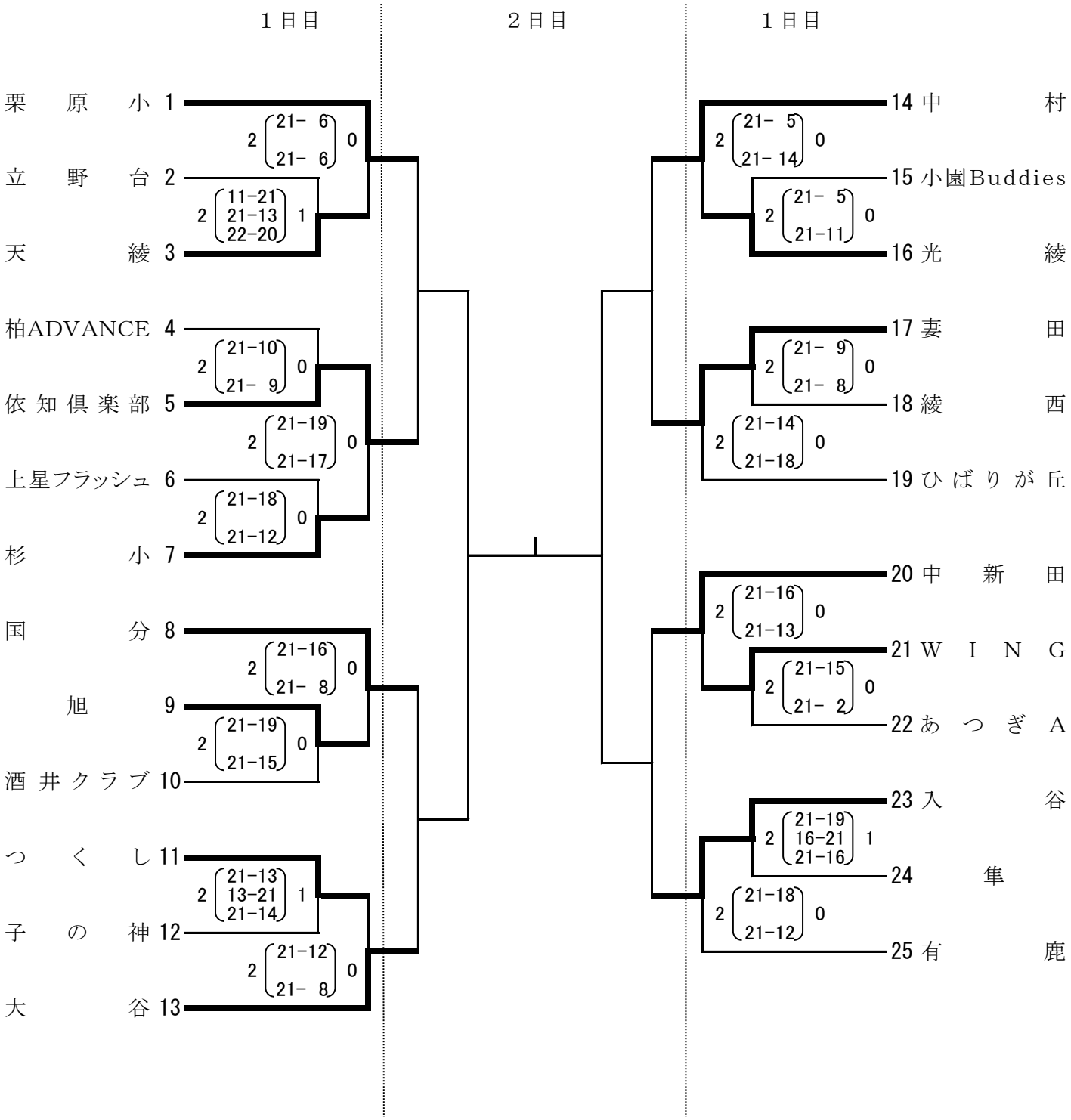

二次予選 1日目　　2017年12月10日（日） 座間市立市民体育館（スカイアリーナ座間）

二次予選 2日目 決勝大会　2018年 1月20日（土） 海老名運動公園総合体育館