やまゆり杯･小田急旗争奪
第42回 神奈川県家庭婦人バレーボール大会
相模原地区第二次予選会　成績結果

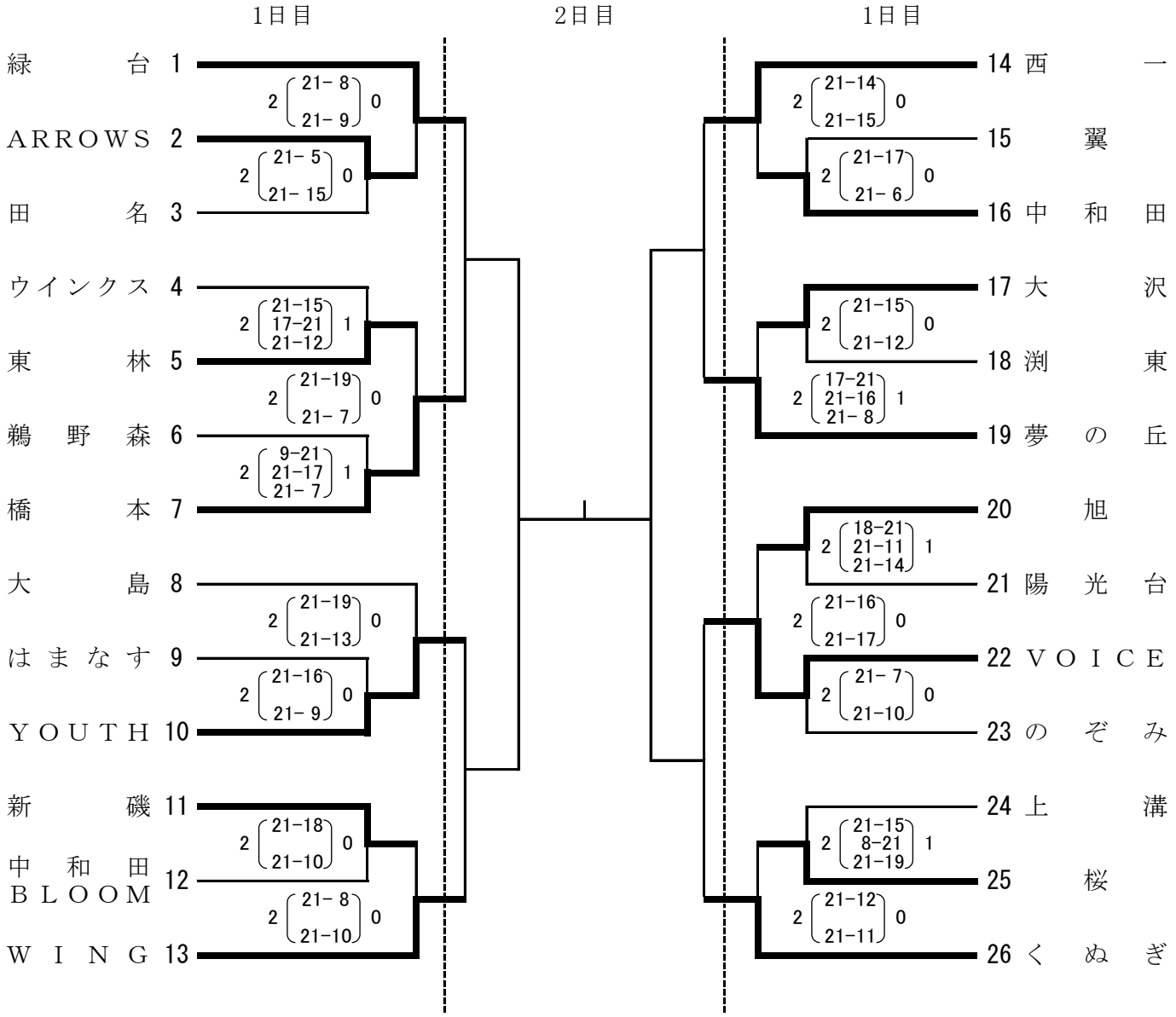

二次予選 1日目　　2017年12月 3日(日)　　1～13　相模原市立田名小学校体育館
14～26　相模原市立夢の丘小学校体育館

二次予選 2日目決勝大会　2018年 1月21日(日)　　相模原市立総合体育館