やまゆり杯・小田急旗争奪
第42回 神奈川県家庭婦人バレーボール大会
平塚地区第二次予選会 成績結果

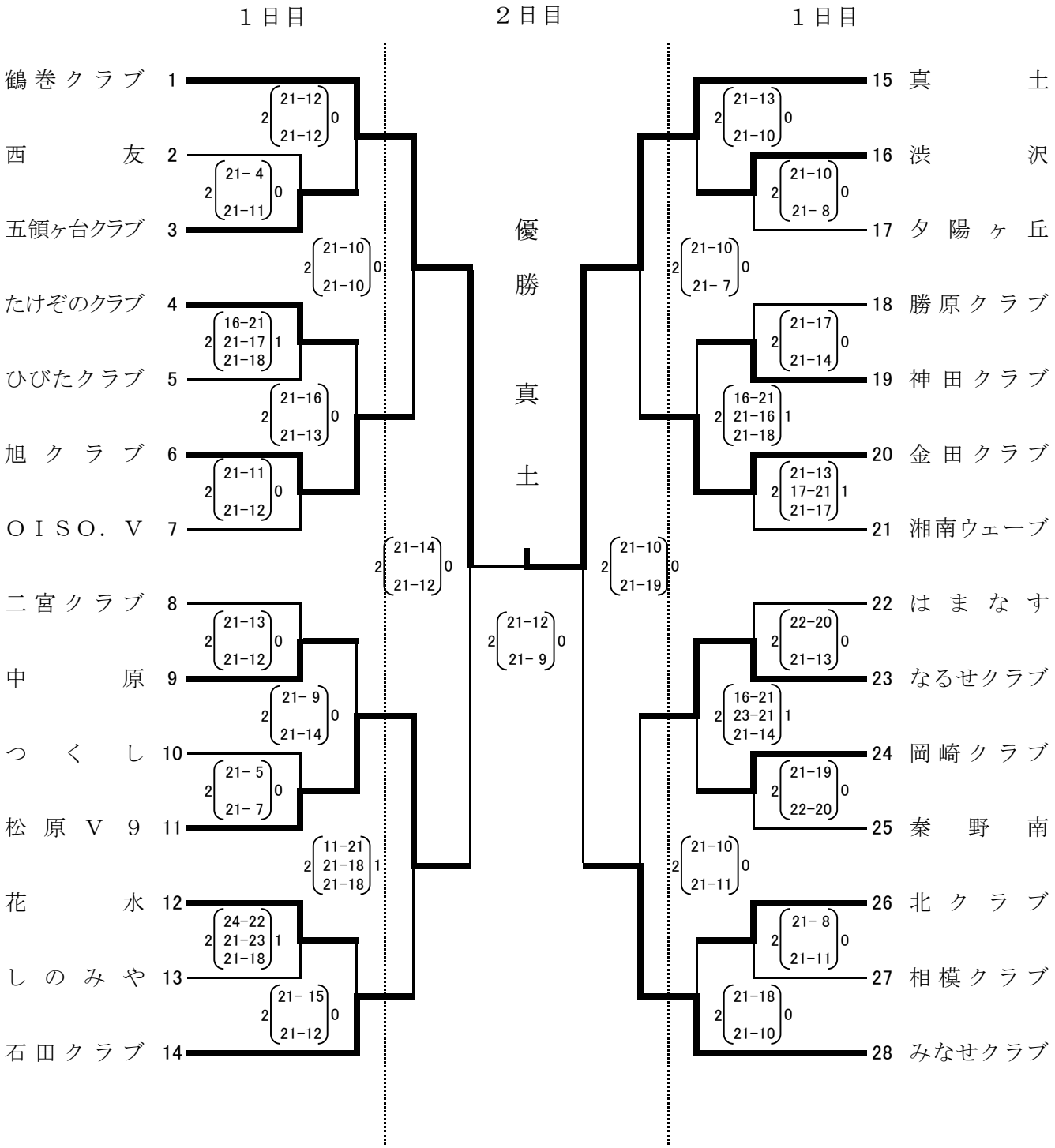

二次予選　1日目	2017年12月17日（日）	トッケイセキュリティ平塚総合体育館
二次予選　2日目決勝大会	2018年 2月17日（土）	トッケイセキュリティ平塚総合体育館