やまゆり杯 ・ 小田急旗争奪
第42回 神奈川県家庭婦人バレーボール大会
県央地区第二次予選会　成績結果

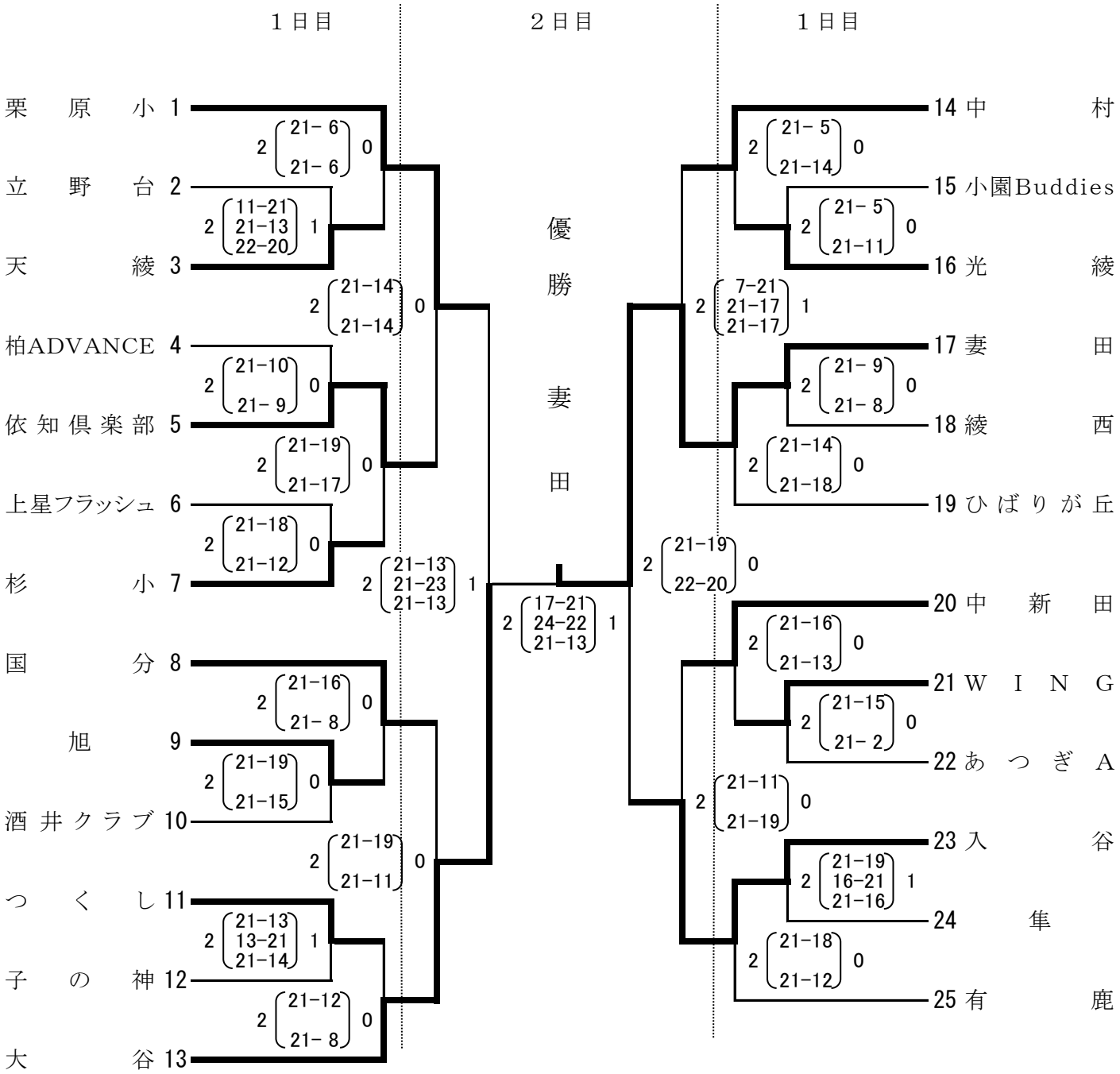

二次予選　1日目　　2017年12月10日（日）　座間市立市民体育館（スカイアリーナ座間）

二次予選　2日目　決勝大会　　2018年　1月20日（土）　海老名運動公園総合体育館