やまゆり杯・小田急旗争奪
第42回神奈川県家庭婦人バレーボール大会
湘南地区第二次予選会　成績結果

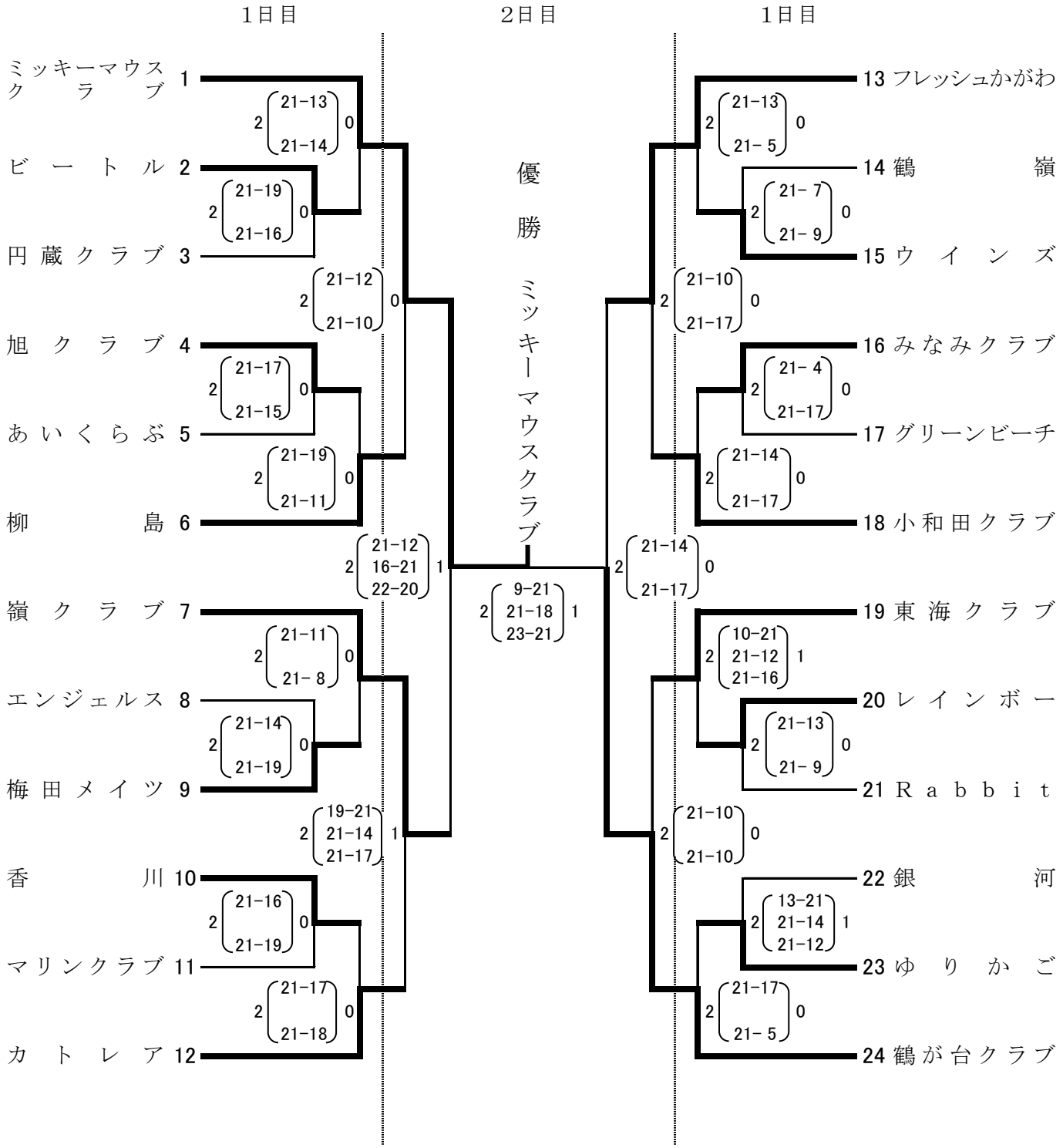

二次予選　1日目	2017年12月9日（土）	茅ケ崎市総合体育館
二次予選　2日目決勝大会	2018年1月28日（日）	寒川総合体育館