やまゆり杯・小田急旗争奪
第43回 神奈川県家庭婦人バレーボール大会
相模原地区第二次予選会 成績結果

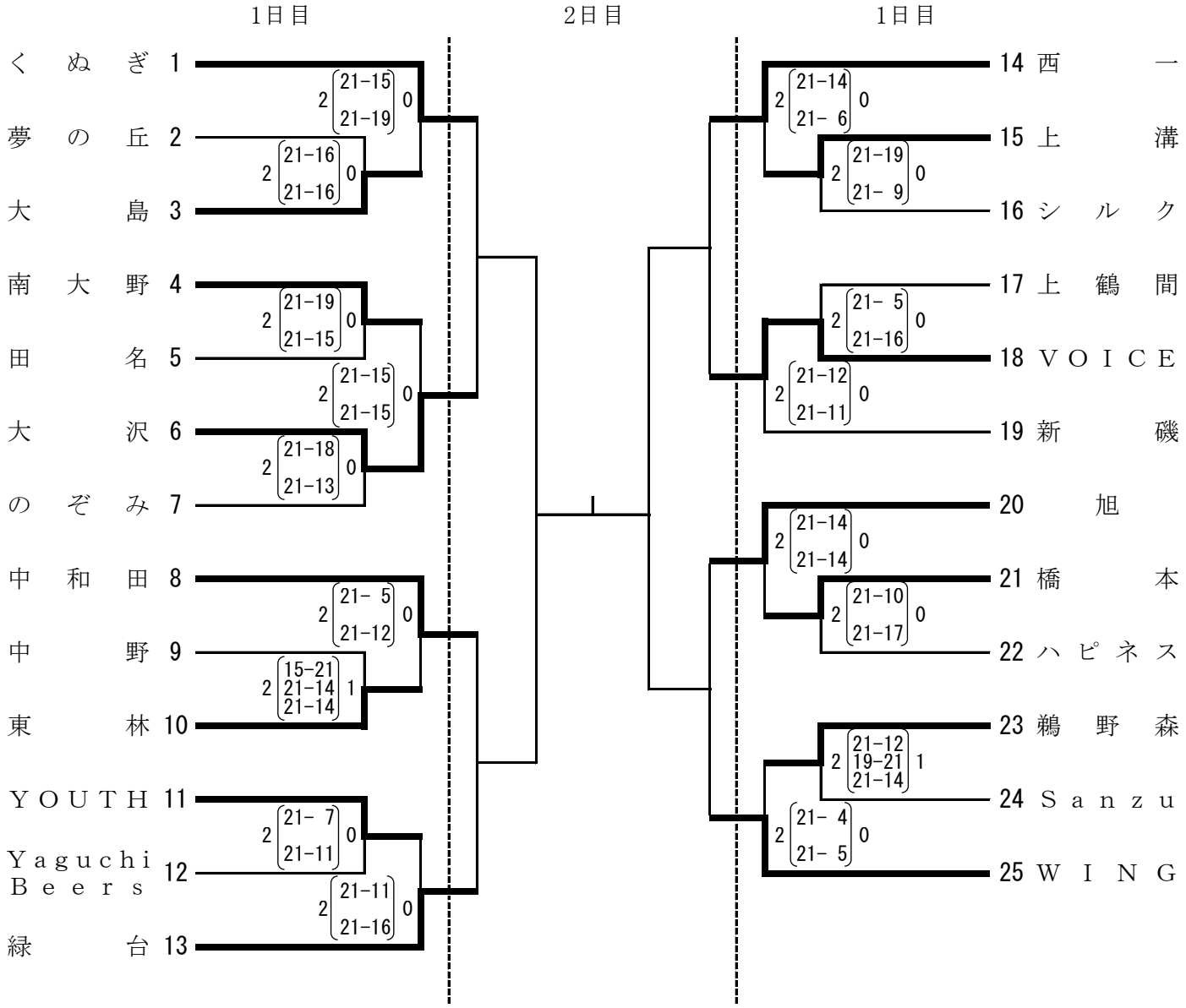

二次予選 1日目	2018年12月 9日(日)	1～3・8～13・23～25	相模原市立夢の丘小学校体育館
		4～7・14～22	相模原市立田名小学校体育館
二次予選 2日目 決勝大会	2019年 1月19日(土)		相模原市立総合体育館