やまゆり杯・小田急旗争奪
第36回神奈川県家庭婦人バレーボール大会
県決勝大会成績結果
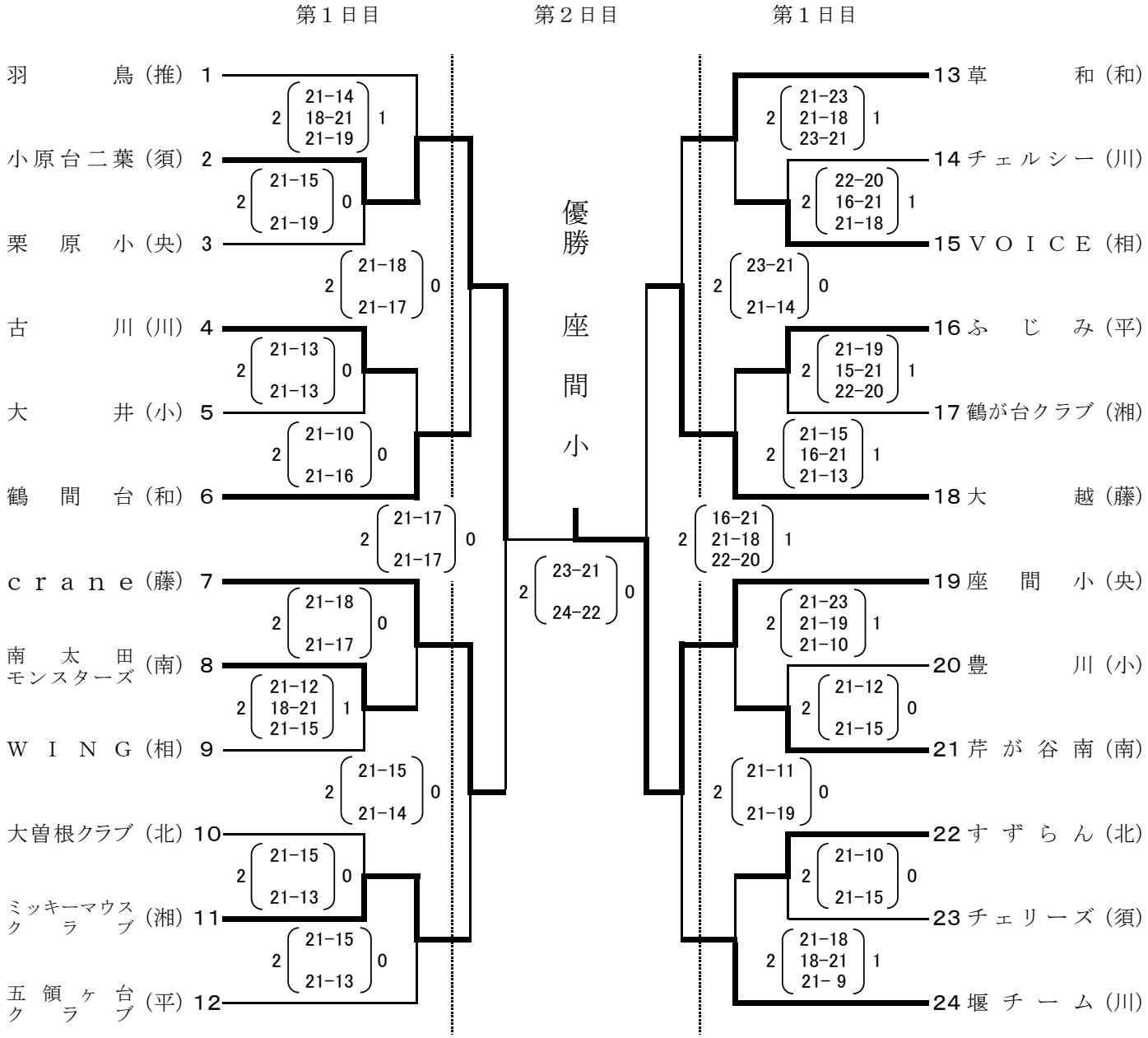
期日　平成24年3月3日（土）
　　平成24年3月4日（日）
会場　藤沢市秋葉台文化体育館