平成２４年度
神奈川県ママさんバレーボールことぶき大会

成績結果

期日　平成２４年１０月３１日（水）
会場　茅ヶ崎市総合体育館
　　寒川総合体育館

Aブロック

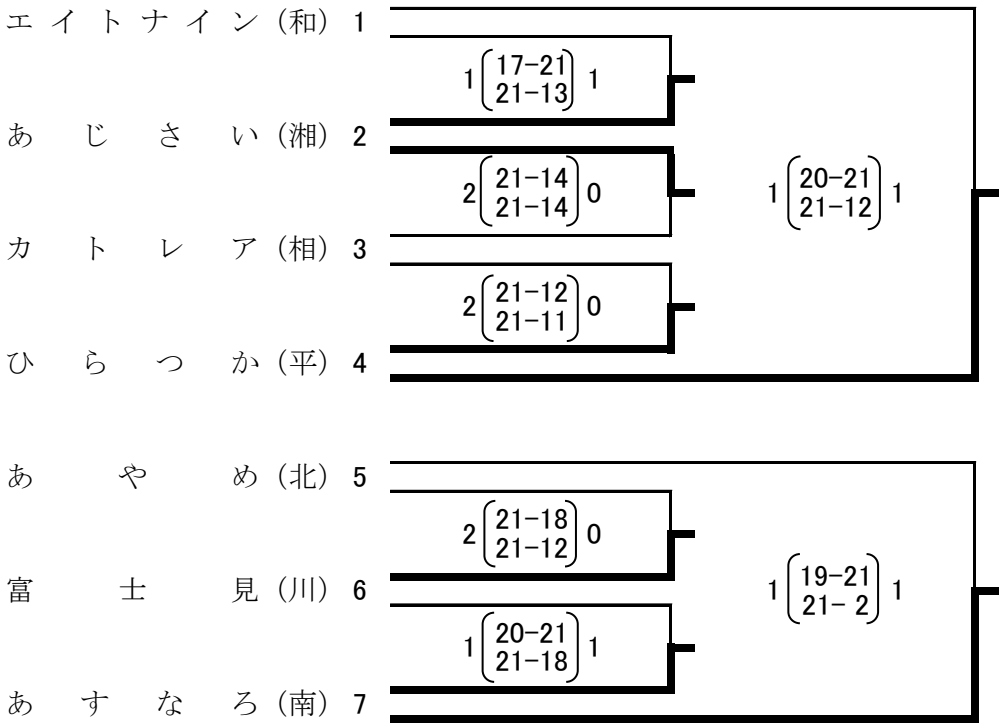

Bブロック

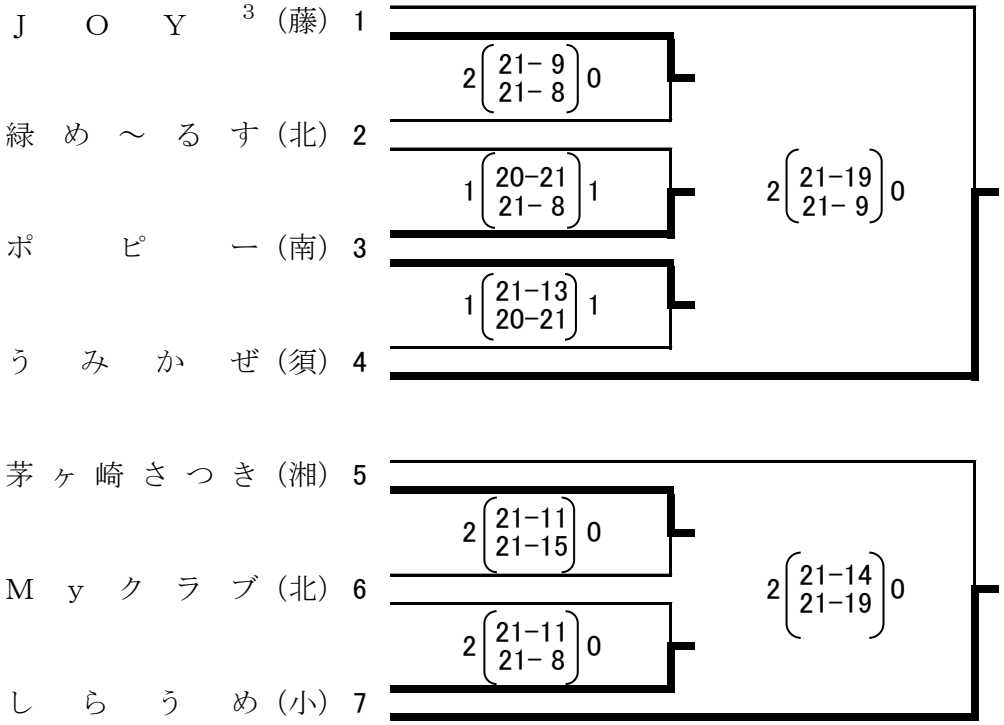

Cブロック　　＊棄権チームが出た為、結果は別添

よこはま旭（北）1

港南すみれ（南）2

ちがさき葉桜（湘）3

逗子寿寿（須）4

㊫ひばり（和）5

はなみずき（南）6

ソレイユ（川）7

Dブロック

コスモスⅠ（央）1

川崎クラブ（川）2

さざんかオール（小）3

MAXL（北）4

美らい（平）5

いずみ（南）6

れざみ（相）7

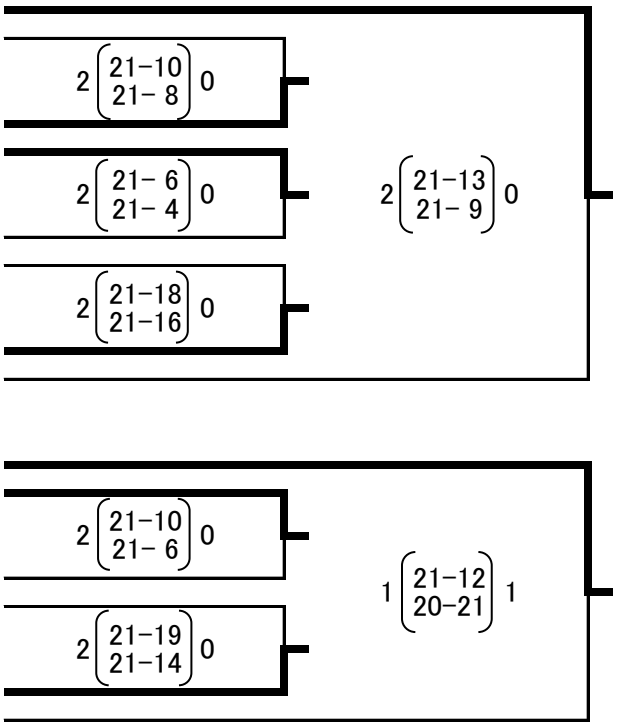

Eブロック

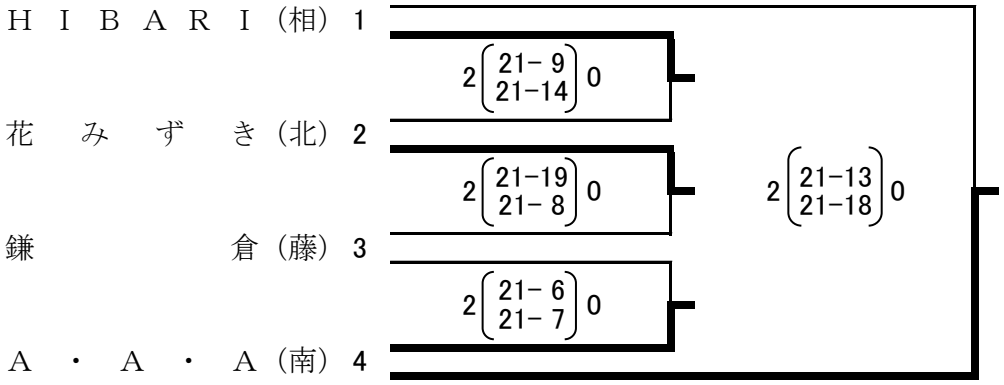
ＨＩＢＡＲＩ（相）1
花　みずき（北）2
鎌　倉（藤）3
Ａ・Ａ・Ａ（南）4
2 21-9 21-14 0
2 21-19 21-8 0
2 21-6 21-7 0
2 21-13 21-18 0

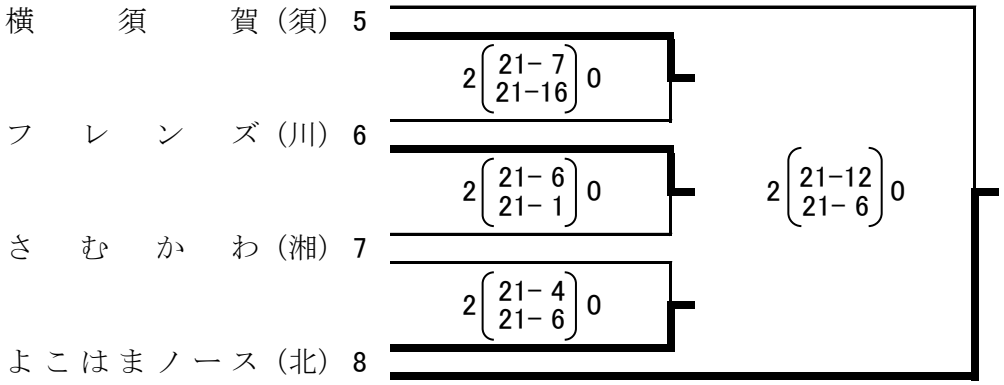
横　須　賀（須）5
フ　レ　ン　ズ（川）6
さ　む　か　わ（湘）7
よこはまノース（北）8
2 21-7 21-16 0
2 21-6 21-1 0
2 21-4 21-6 0
2 21-12 21-6 0

Fブロック

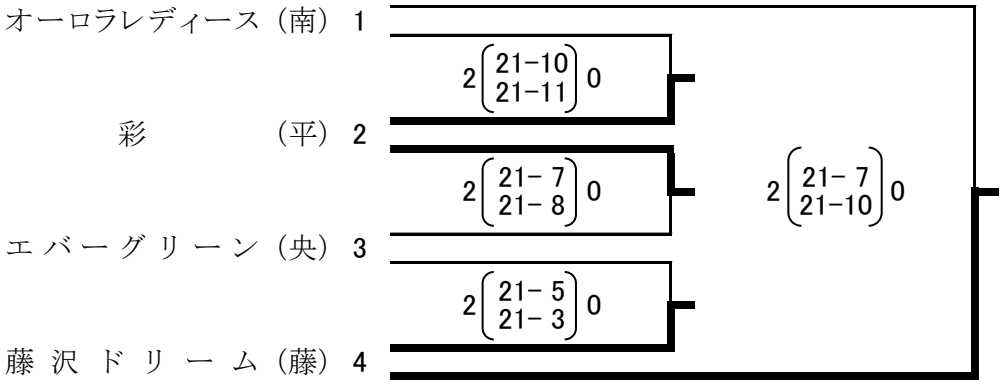
オーロラレディース（南）1
彩　（平）2
エバーグリーン（央）3
藤沢ドリーム（藤）4
2 21-10 21-11 0
2 21-7 21-8 0
2 21-5 21-3 0
2 21-7 21-10 0

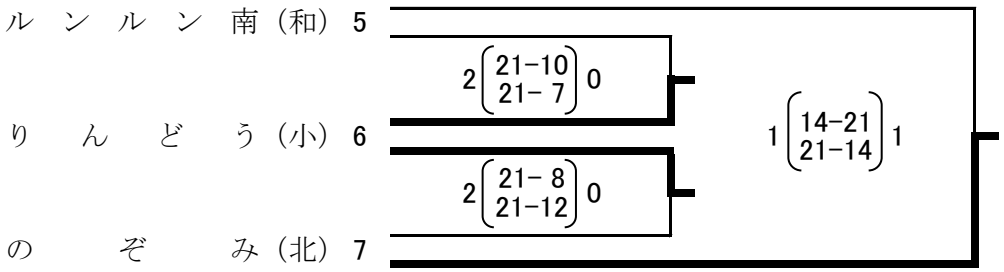
ルンルン南（和）5
り　ん　ど　う（小）6
の　ぞ　み（北）7
2 21-10 21-7 0
2 21-8 21-12 0
1 14-21 21-14 1

Gブロック

三　　笠（須）1

サ　タ　ー　ン（和）2

横浜南シニア（南）3

ラ　ビ　ッ　ト（湘）4

2（21-5, 21-6）0

2（21-11, 21-8）0

2（21-20, 21-17）0

2（21-13, 21-6）0

よこはまクラブ（南）5

神奈川クラブ（北）6

あ　さ　が　お（川）7

2（21-10, 21-12）0

2（21-17, 21-14）0

2（21-12, 21-16）0

Hブロック

ひ　ま　わ　り（平）1

さ　に　い（川）2

さ　く　ら（相）3

G　M　A（南）4

1（21-10, 20-21）1

2（21-18, 21-15）0

2（21-16, 21-16）0

2（21-10, 21-12）0

柿の木台クラブ（北）5

ル　ン　ル　ン（和）6

か　も　め（須）7

2（21-2, 21-5）0

2（21-10, 21-11）0

2（21-8, 21-5）0

C ブロック

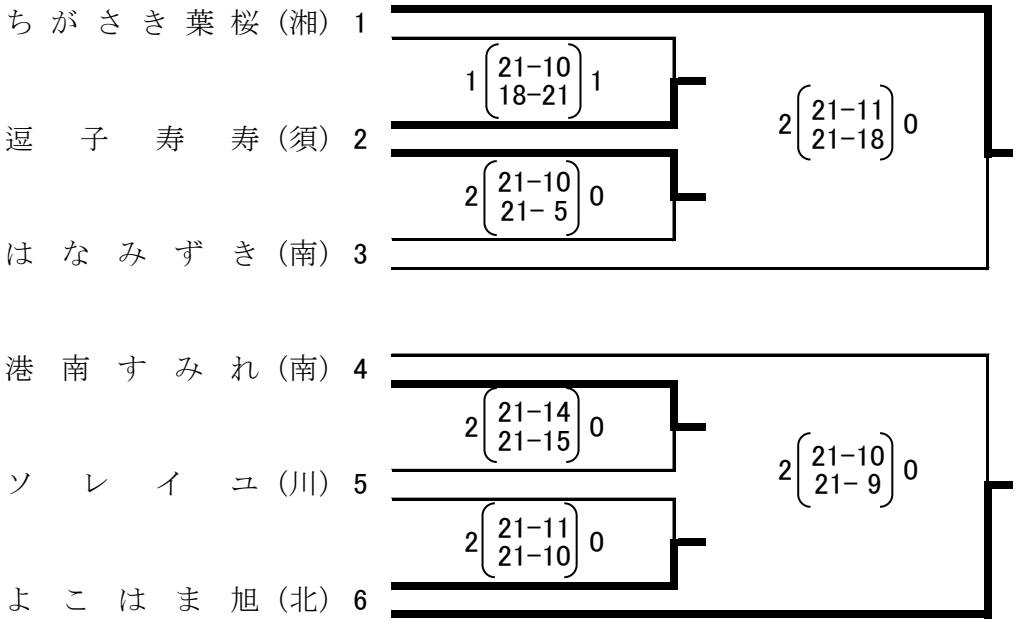
ちがさき葉桜（湘）1
逗子寿寿（須）2
はなみずき（南）3
港南すみれ（南）4
ソレイユ（川）5
よこはま旭（北）6
1 21-10 18-21 1
2 21-10 21- 5 0
2 21-11 21-18 0
2 21-14 21-15 0
2 21-11 21-10 0
2 21-10 21- 9 0