やまゆり杯 ・ 小田急旗争奪
第３７回　神奈川県家庭婦人バレーボール大会
県央地区第二次予選会　成績結果

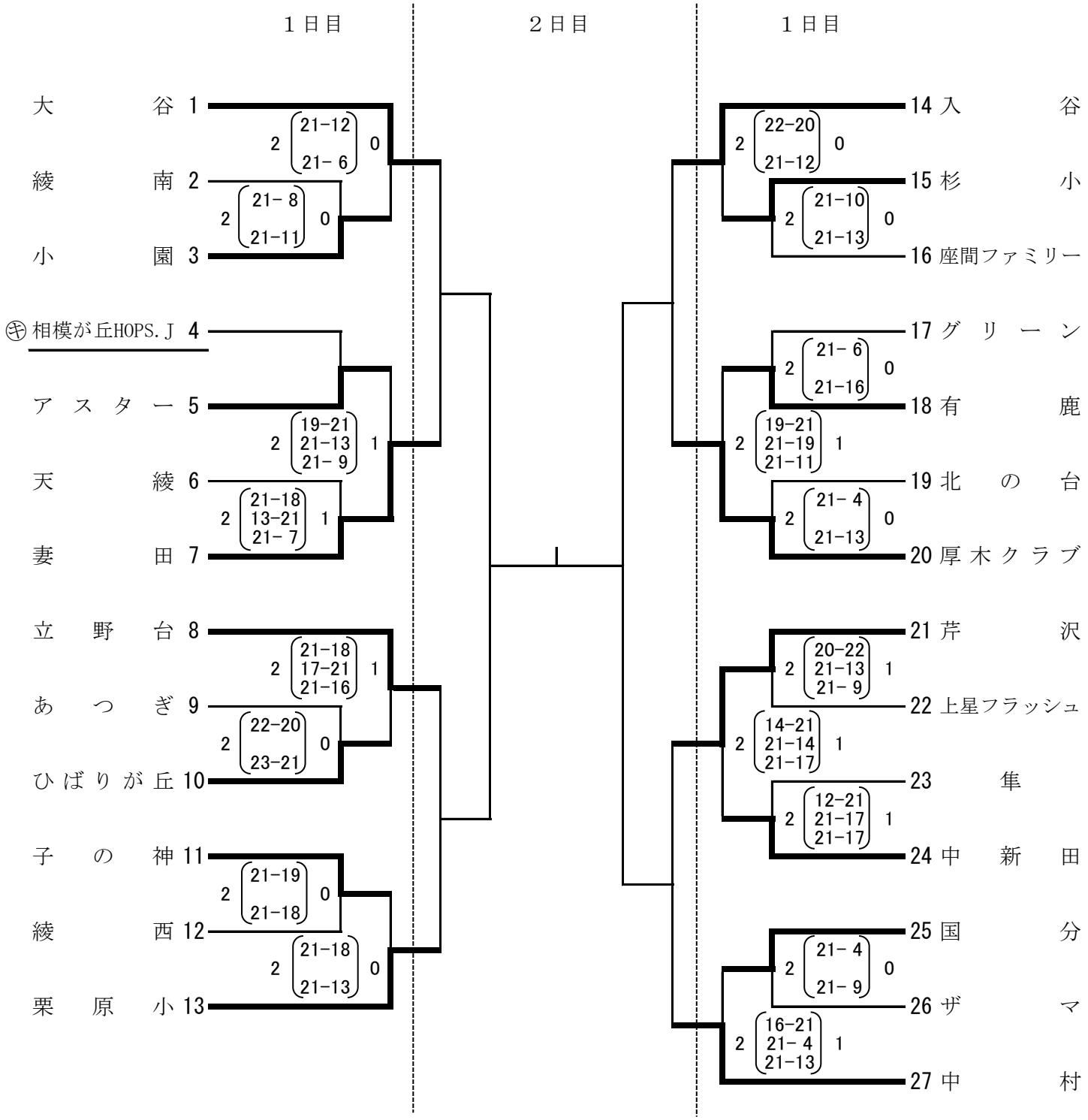

二次予選１日目	2012年12月16日(日)	１～１３　座間市立栗原中学校体育館 １４～２７　綾瀬市立春日台中学校体育館
二次予選２日目決勝大会	2013年　2月　3日(日)	海老名運動公園総合体育館