やまゆり杯・小田急旗争奪
第３７回神奈川県家庭婦人バレーボール大会
平塚地区第二次予選会 成績結果

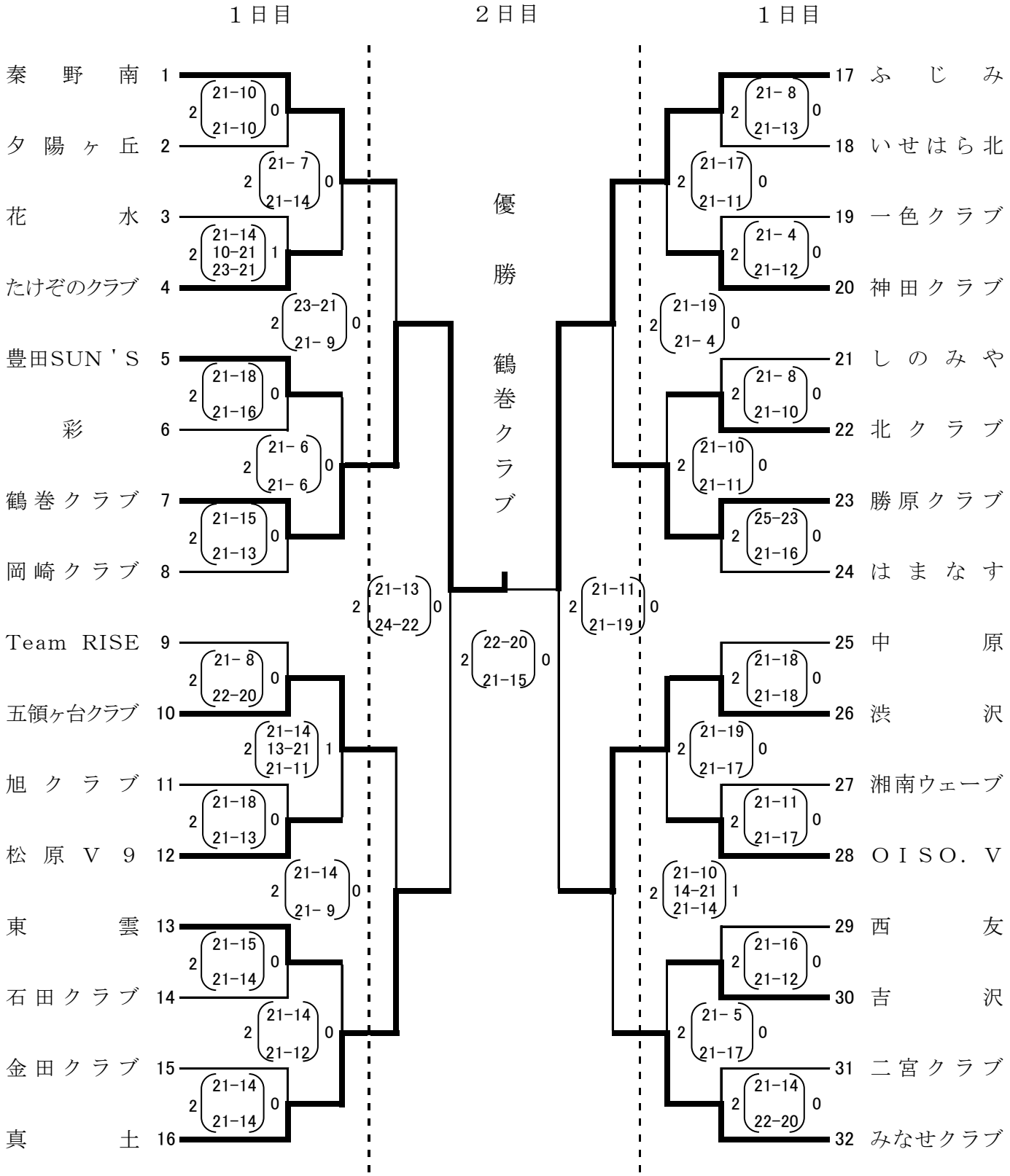

二次予選　1日目	2012年12月16日（日）	1～ 8・29～32	スタンレー電気(株)体育館
		9～20	日産車体(株)体育館
		21～28	大磯町立国府中学校体育館
二次予選　2日目決勝大会	2013年 1月26日（土）		ひらつかアリーナ